FOT-D Külső modulációjú 1550 nm-es DWDM előre irányú optikai adó



- DOCSIS 3.1 kompatibilis frekvenciatartomány
- 12 különböző DWDM csatorna
- Állítható SBS küszöbérték
- Hullámhossz-finomhangolás a négyhullám-keverés miatti zajnövekedés elkerülésére
- Diszperziókompenzálás 60 km-ig
- HFC, RFoG és FttH RF overlay alkalmazásokhoz

Műszaki adatok

Optikai paraméterek	
Hullámhossz [ITU csatorna]	21, 22, 24, 26, 28, 33, 39, 48, 52, 54, 60, 62
Kimeneti optikai teljesítmény [mW]	14 (11.5dBm)
Relatív intenzitászaj (RIN) [dB/Hz]	<-155
SBS küszöbérték [dBm]	12...16 (állítható)
Optikai csatlakozó	SC/APC, EURO2000
Lézer típusa	Lineáris külső modulációjú (L-EML)
RF paraméterek	
Frekvenciatartomány [MHz]	47...1218
Reflexiós csillapítás [dB]	>16
Hullámosság [dB]	±0.5
Névleges bemeneti RF jelszint (BC / NC) [dBµV]	80(1) / 100
Névlegeshez viszonyított bemeneti RF jelszint-tartomány (BC és NC) [dB]	±8
RF ofszettartomány [dB]	-6...+3
RF tilt [dB]	0...6
RF mérőponti jelszint (3.2% OMI) [dBµV]	75±1
Portok közötti elválasztás (NC → BC) [dB]	>50
CTB [dBc]	-60(2)
CSO [dBc]	-55(2)
CNR [dB]	>47.5(2)
NPR maximum / Dinamikatartomány NPR > 42 mellett [dB]	45 / 7(3)
Általános paraméterek	
Teljesítményfelvétel (tipikus / maximális) [W]	6.9 / 11.2
Üzemi hőmérséklettartomány [°C]	0...+50
Méretek [mm]	230x130x35
Tömeg [kg]	0.6

(1) 92 ITU-T J.83 Annex A 256 QAM csatornával terhelve 258 MHz és 1002 MHz között
(2) 190 modulálatlan vivő, 40 km-es optikai szakasz végén, 0 dBm vevőre érkező optikai teljesítmény esetén
(3) 47 és 1218 MHz közötti flat terheléssel, 55 km-es optikai szakasz végén, -2 dBm vevőre érkező optikai teljesítmény esetén

A modell és műszaki adatai előzetes bejelentés nélkül változhatnak!

Blokkvázlat

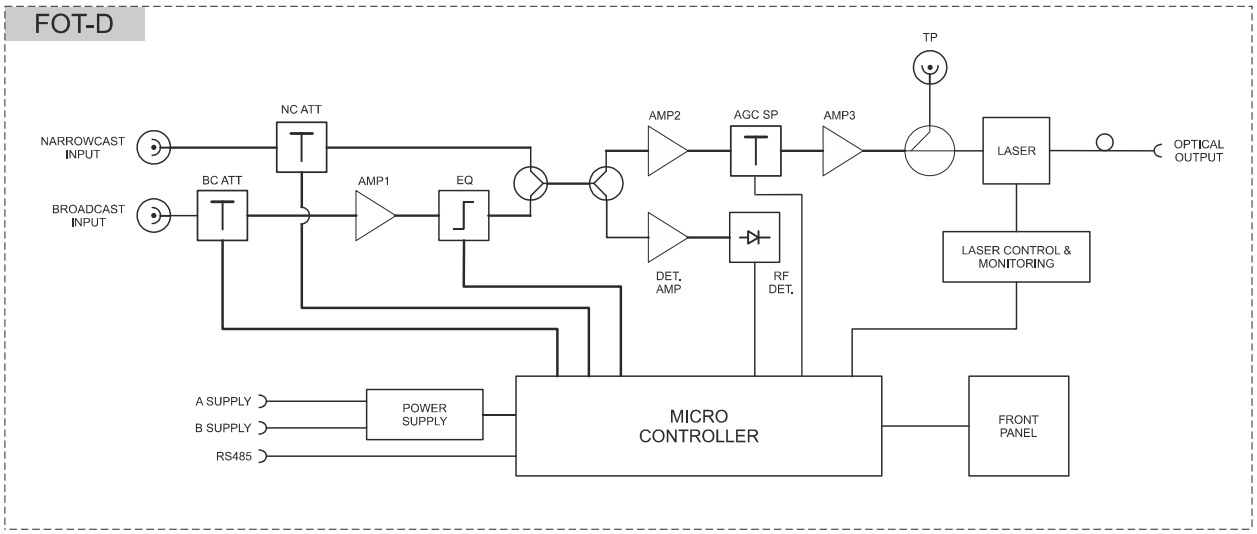

Rendelési információk

F	O	T	-	D	5	X	X	-	X	X	-	X	X	-	X

Kimeneti optikai teljesítmény	
14	14mW / 11.5dBm

Optikai csatlakozó elhelyezése	
F	**Előlap (Ajánlott típus)**
R	Hátlap

Kimeneti optikai hullámhossz	
21	1560.61 nm
22	**1559.79 nm (Ajánlott típus)**
24	**1558.17 nm (Ajánlott típus)**
26	**1556.56 nm (Ajánlott típus)**
28	**1554.94 nm (Ajánlott típus)**
33	1550.92 nm
39	1546.12 nm
48	1538.98 nm
52	1535.82 nm
54	1534.25 nm
60	1529.55 nm
62	1527.99 nm

Optikai csatlakozó	
SA	**SC/APC (Ajánlott típus)**
EU	EURO2000

A modell és műszaki adatai előzetes bejelentés nélkül változhatnak!