LE1200 Kivehető tálcás vonalerősítő DOCSIS 3.1 hálózatokhoz



- 1218 MHz előre irányú sávszélesség
- 204 MHz visszirányú sávszélesség
- Opcionális monitoring transzponder
- GaN kimenő fokozat
- Automatikus szint- és tiltszabályzás
- Automatikus visszirányú zajmenedzsment

Általános leírás

Az LE1200 vonalerősítő moduláris felépítésének és 3 különböző elérhető erősítésértékének köszönhetően bármely KTV hálózatban alkalmazható. Az automatikusan vezérelhető visszirányú zavarlekapcsoló (RSW), az osztható nagyszintű kimenet, az 1,2 GHz-ig szokványos értékekre modulok segítségével beállítható forgáspont, az opcionálisan rendelhető szint- és tiltszabályzás (ASG) és a minden elektronikus elemet tartalmazó, kiemelhető tálca nyomán a HFC hálózatok üzemeltetői számára kitűnő választás ez a típus.

Műszaki adatok

Előre irányú RF paraméterek	**LE1240D**	**LE1244D**	**LE1252D**
Erősítő típusa		GaN PD hibrid	
Erősítés [dB]	40±1	44±1	52±1
Frekvenciatartomány [MHz]		47...1218 (1)	
Tilt forgásponti frekvencia [MHz]		862, 1006, 1218 (2)	
RF csillapítási tartomány [dB]		0...22 (3)	
RF tilt tartomány [dB]		0...18 (4)	
Hullámosság [dB]		±0.75	
Reflexiós csillapítás (40MHz -1.5dB/oktáv) [dB]		>18	
RF mérőpont csillapítása [dB]		30±1	
CTB [dB]		-80 (5)	
CSO [dB]		-80 (5)	
NPR maximum / Dinamikatartomány NPR > 42 mellett [dB]		60 / 25 (6) (7)	
ASG beiktatási csill. (20°C) [dB]		6.5	
ASG szabályzási tartomány [dB]		±4	
ASG hullámosság [dB]		±0.5	
Zajtényező [dB]		7	
Kimeneti elosztó, leágazó [dB]		Dugaszolható 4, 8, 12, 16, 20	

A modell és műszaki adatai előzetes bejelentés nélkül változhatnak!

Visszirányú RF paraméterek	LE12xxD-xx-20	LE12xxD-xx-25
Erősítés [dB]	20±1	25±1
Frekvenciatartomány [MHz]	5...204	
Váltószűrő [MHz]	65/85, 85/105, 204/258	
RF csillapítási tartomány [dB]	0...22 (3)	
RF tilt tartomány [dB]	0...14 (3) (8)	
Hullámosság [dB]	±0.75	
Reflexiós csillapítás (40MHz -1.5dB/oktáv) [dB]	>18	
RF mérőpont csillapítása [dB]	30±1	
Zavarlekapcsoló (RSW) lehetséges állásai	0dB/-6dB/-50dB, 0dB/-6dB/-50dB/HPF20	
NPR maximum / Dinamikatartomány NPR > 36 mellett [dB]	57 / 27 (9) (10)	

Általános paraméterek	
RF csatlakozó	5/8”
Tápfeszültség [VAC]	∿ 30..65, ⊓⊔ 35...90
Maximális teljesítményfelvétel [W]	25
Maximális távtápláló áram [A]	10
Brumm moduláció [dB]	70
Árnyékoltság [dB]	80
Védettségi fokozat	IP65
Üzemi hőmérséklet-tartomány [°C]	-40...+60
Méretek [mm]	275x200x122
Tömeg [kg]	4.1

(1) Az alsó határfrekvenciát a váltószűrő határozza meg
(2) A töréspontot a behelyezett tilt modulok határozzák meg
(3) 2 dB lépésekben állítható (a csillapító modulok esetén 1 dB lépésköz lehetséges 0 dB és 5 dB között)
(4) 2 dB lépésekben állítható. 1006 MHz-es és 1218 MHz-es töréspont esetén a tartomány felső határa 16 dB-re változik
(5) 60 dBmV 1218 MHz-en, 22 dB extrapolált tilt, 79 analóg + 111 digitális csatorna (-6 dB ofszet)
(6) 85 és 1218 MHz közötti flat terheléssel
(7) NPR_{max} TCP = 65 dBmV esetén
(8) 65 és 85 MHz-es töréspont esetén a tartomány felső határa 12 dB-re változik
(9) 5 és 204 MHz közötti flat terheléssel
(7) NPR_{max} 39 dBmV csatornánkénti kimeneti jelszint esetén

A modell és műszaki adatai előzetes bejelentés nélkül változhatnak!

BLOKKVÁZLAT

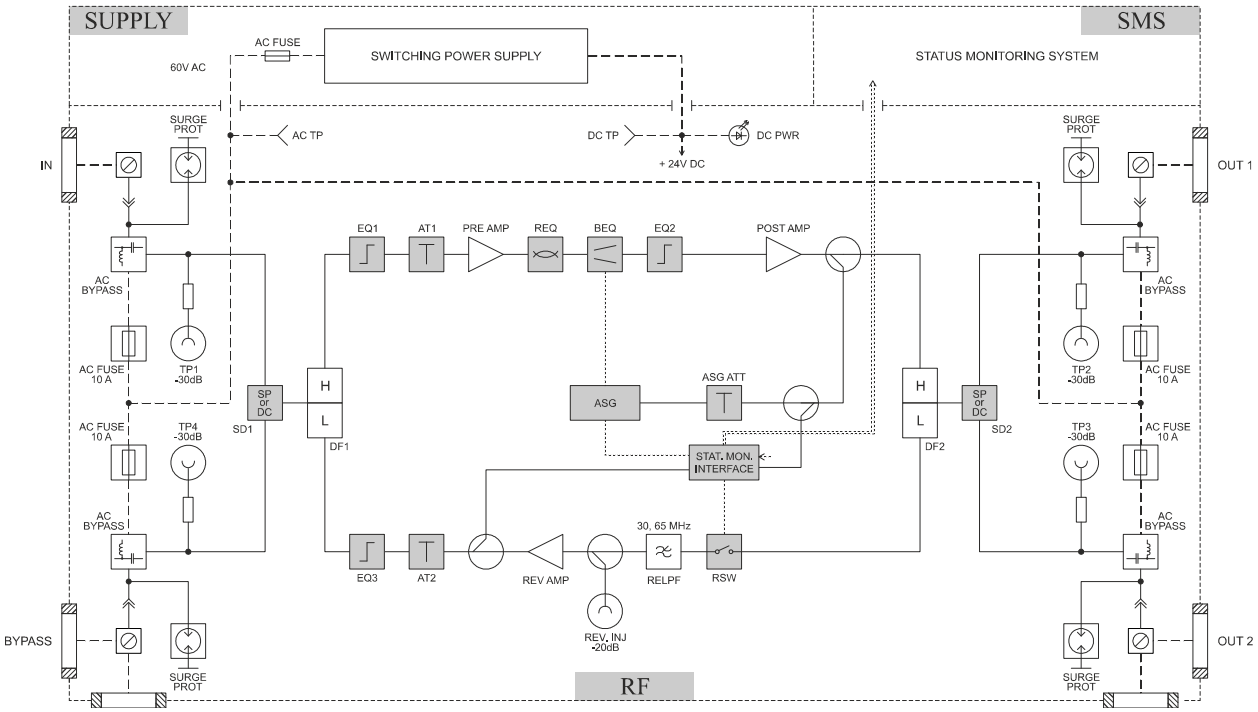

A modell és műszaki adatai előzetes bejelentés nélkül változhatnak!

Rendelési információk

L	E	1	2	X	X	D	-	X	X	-	X	X

Előre irányú erősítés	
40	Tipikusan 40 dB
44	Tipikusan 44 dB
52	Tipikusan 52 dB

Váltószűrő típusa	
65	Dugaszolható 65/85MHz váltószűrő
85	Dugaszolható 85/105MHz váltószűrő
204	Dugaszolható 204/258MHz váltószűrő

Visszirányú erősítés	
20	20 dB
25	25 dB

Opció	Szükséges modulok	Rendelési információk
ASG opció	1db ASGxxx-C, 1db BEQxxx-A, 1db ATxx	ASGxxx-C, BEQxxx-A, ATxx
Monitoring opció	1db NMT-FE, 1db RSW2-A vagy 1db RSW2-H20	NMT-FE, RSW-2A, RSW2-H20
Fali tartó szett	1db WMK-1 (dupla)	WMK-1

A modell és műszaki adatai előzetes bejelentés nélkül változhatnak!